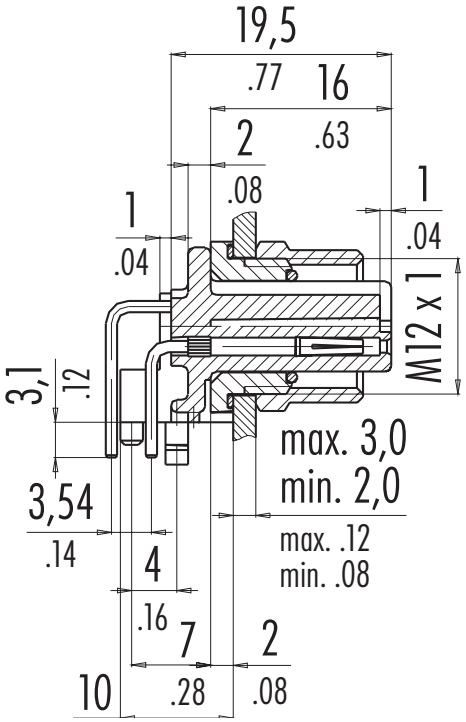

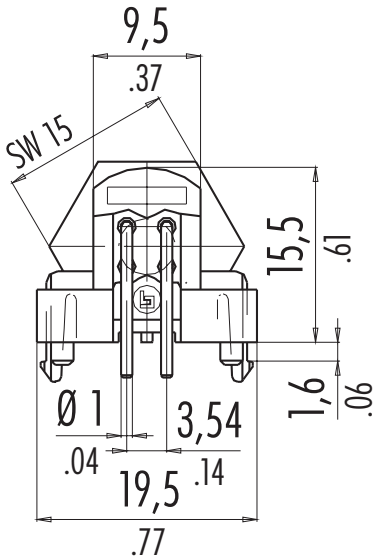

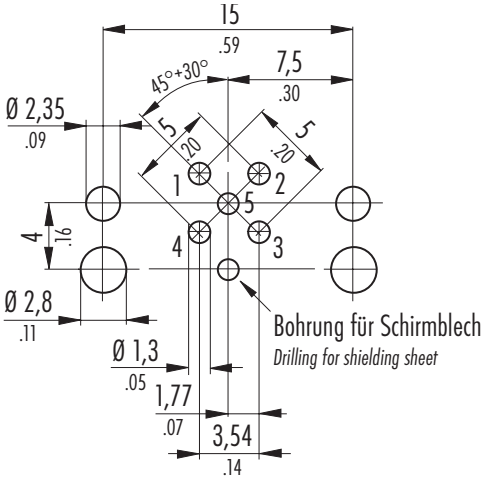

Leiterplattendicke: 1,6 mm
Thickness of PCB: 1,6 mm (.08)

4-pol. ohne Kontakt 5
4-pole without contact 5

Franz Binder GmbH + Co.
Elektrische Bauelemente KG
Postf. 1152 · 74148 Neckarsulm
Rötelstr. 27 · 74172 Neckarsulm
Telefon +49 (0) 71 32/325 - 0
Telefax +49 (0) 71 32/325 - 150
E-Mail: vk@binder-connector.de
www.binder-connector.de

binder STECKVERBINDER

Bezeichnung	*Description*
Einbaudose für Leiterplattenmontage, gewinkelt	*Female receptacle for PCB assembly, angled*
Stand: 11/04	*State: 11/04*
Teile Nr.:	*Part No.:*

Serie
Series

713

www.DataSheet4U.com