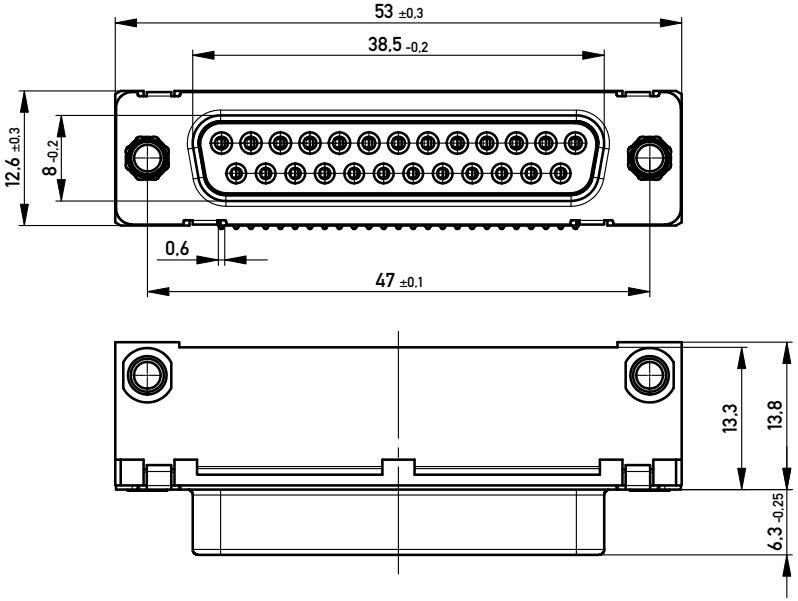

Mutter / *nut*

Bolzen / *bolt*

Anwendungsbeispiel / *example of use*

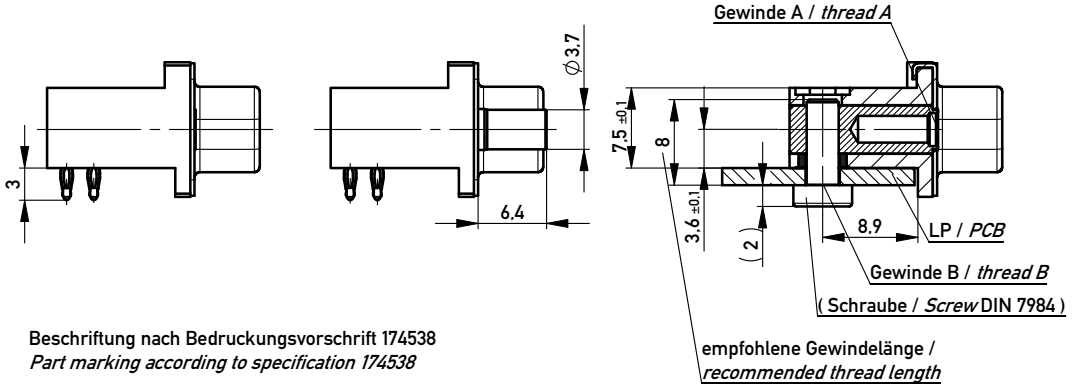

Beschriftung nach Bedruckungsvorschrift 174538
Part marking according to specification 174538

Anschlussbereich verzinnt
terminal area tin plating

Anforderungsstufe: 2
class: 2

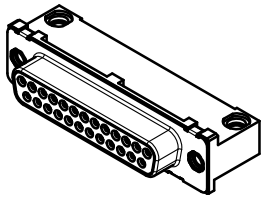

			#4-40	M3	
			M3	#4-40	
284520			#4-40	#4-40	
			M3	M3	
	#4-40	M3			
	M3	#4-40			
284519	#4-40	#4-40			
284518	M3	M3			
	Gewinde A *thread A*	Gewinde B *thread B*	Gewinde A *thread A*	Gewinde B *thread B*	
Ident-Nr. *part-no.* Tray / *tray*	Quermutter *nut*		Querbolzen *bolt*		Bemerkung *remark*

Verpackt in Tray
Verpackungseinheit 20 Stck

tray packaging
packaging unit 20 pcs

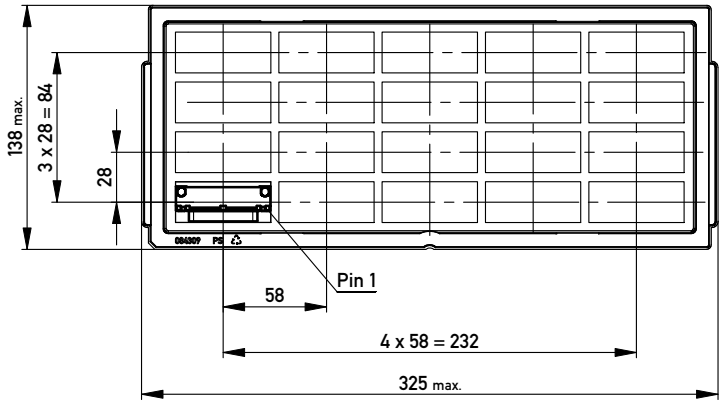

Sonstige Angaben siehe Zeichnung 204630 / *Additional inications according to drawing 204630*

Layoutvorschlag
recommended layout

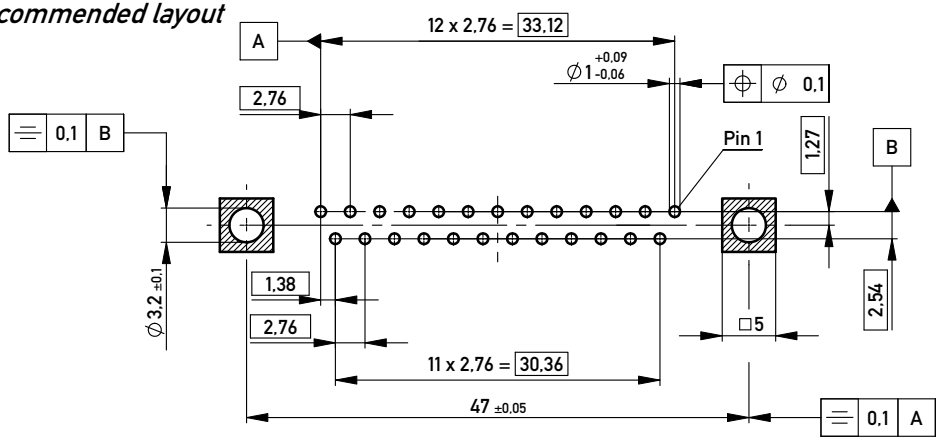

Sonstige Angaben siehe 164062 / *additional indications according to 164062*

Fehlende Masse und Angaben siehe DIN 41652 / *Missing information and dimensions according to DIN 41652*
Sonstige Angaben siehe Fertigungsunterlagen / *Additional indications according to production documentation*

Information:

Tolerances — All Dimensions in mm

Scale 2:1

Copyright by ERNI GmbH
Proprietary notice pursuant to ISO 16016 to be observed.

All rights reserved.
Only for Information.
To ensure that this is the latest version of this drawing, please contact one of the ERNI companies before using.

Subject to modification without prior notice.
Drawing will not be updated.

Designation
TMC-S-25-EE-SV-Euro-BA8-ZV
TMC-S-25-EE-SV-Euro-BA8-ZV

ERNI www.ERNI.com

224959

I

A3

Index		Date
A		03.03.2010

Class TMCS