DETAIL X
M 5 : 1

Bestückung kraftlos
powerless assembly

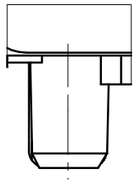

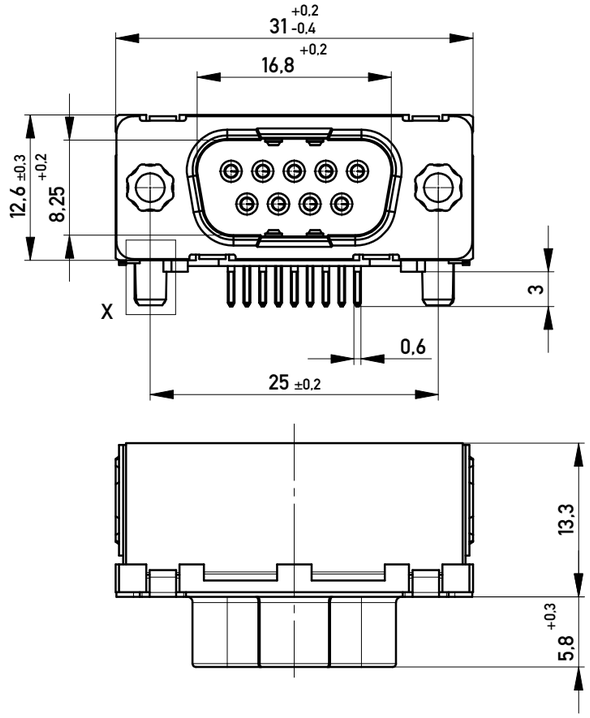

Bolzen / *bolt*

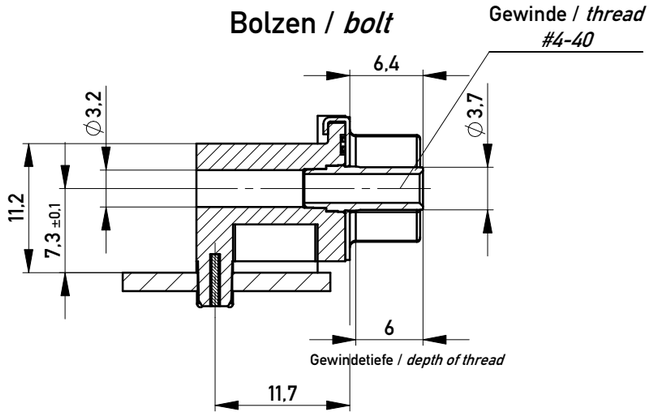

Anschlussbereich verzinnt
terminal area tin plating

Anforderungsstufe: 2
class: 2

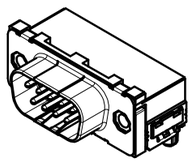

Verpackt in Tray
Verpackungseinheit 32 Stück

tray packaging
packaging unit 32 pcs

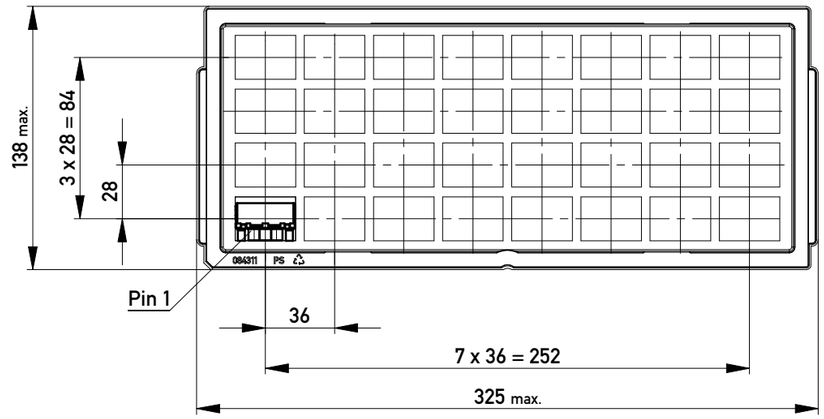

Sonstige Angaben siehe Zeichnung 204629 / *Additional indications according to drawing 204629*

Layoutvorschlag
recommended layout

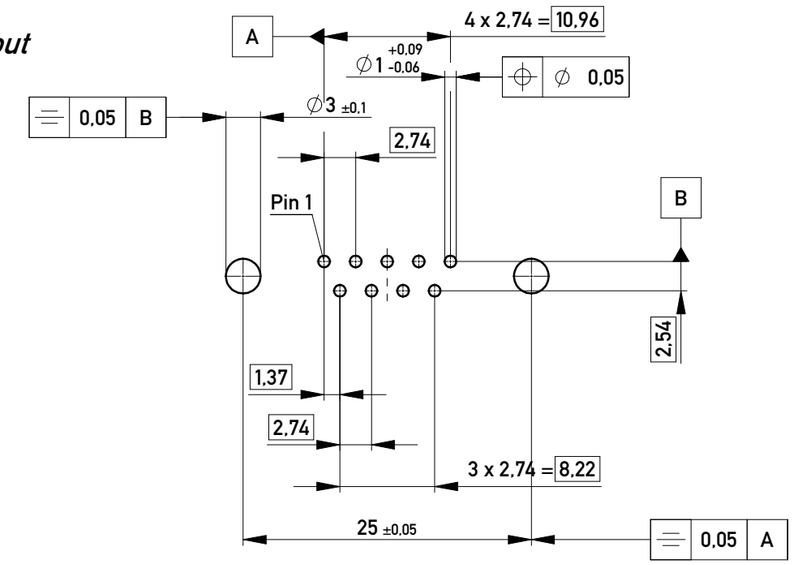

Sonstige Angaben siehe Zeichnung 204626 / *Additional indications according to drawing 204626*

Fehlende Masse und Angaben siehe DIN 41652 / *Missing information and dimensions according to DIN 41652*
Sonstige Angaben siehe Fertigungsunterlagen / *Additional indications according to production documentation*

Copyright by ERNI GmbH
Proprietary notice pursuant to ISO 16016 to be observed.

Information:	Tolerances	All Dimensions in mm	Scale 2:1
All rights reserved. Only for Information. To ensure that this is the latest version of this drawing, please contact one of the ERNI companies before using.	Subject to modification without prior notice. Drawing will not be updated.		Designation TMC-P-09-THR OM-Standard-BA8 *TMC-P-09-THR OM-Standard-BA8*
e 22.02.2012 Index Date	ERNI www.ERNI.com		100300760001 K A3 Class TMCP